UNION Instruments

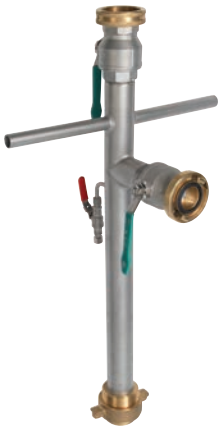

Dichtheitsprüfung

- Gasversorgung entsprechend **G469 (A)** A2, B2, B3, C3 und D2
- Trinkwasserversorgung entsprechend **W400-2, Teil 16**
- Verfahrenstechnik / Industrie / Prozesstechnik
- Fernwärmeleitungen
- Kabelschutzrohre
- Erdwärmesonden
- Abwasserkanäle

Ausführungen

- Transportkoffer ZBK
- Grundausstattung
- Prüfstandrohr
- Prüfkörper L
- Prüfkörper M
- Anschlussadapter

PMS Anschlusskomponenten

Zur Dichtheitsprüfung an
Gas- und Wasserleitungen

PMS-Anschlusszubehör Übersicht

Zum Aufbau von Dichtheitsprüfungen steht ein umfangreiches, baustellengerechtes Anschlusszubehör zur Verfügung. Sowohl Gas- und Wasser-Versorgungsleitungen als auch Gashausanschlüsse lassen sich hiermit schnell und zuverlässig prüfen.

Anwendung

- Druckprüfungen in der Gasversorgung
- Druckprüfungen in der Trinkwasserversorgung
- Druckprüfungen kombiniert in der Gas- und Trinkwasserversorgung
- Prüfungen von Gashausanschlüssen

Zubehörkoffer ZBK

Der Zubehörkoffer ZBK aus stabilem Kunststoff mit maßgeschnittenem Schaumstoffeinsatz nimmt das Zubehör für die Gas- und Wasser-Versorgungsleitungsprüfung auf und kann individuell nach Kundenwunsch für unterschiedliche Anwendungsbereiche bestückt werden.

Zubehörkoffer ZBK

Prüfkörper L	Trinkwasser- / Gasleitung	17301199983
Adapter Prüfkörper L G1	Trinkwasser- / Gasleitung	17301199982
Adapter Prüfkörper L G2	Trinkwasser- / Gasleitung	17301199981
Hakenschlüssel DN 100	Prüfkörper	17301199980
Adapter Druckluft Klaue	Gasleitung	17301199979
Adapter Schallschutz	Gasleitung	17301199977
Adapter Druckluft Typ 26	Gasleitung	17301199978
Manometer 0-25 bar GL	Trinkwasserleitung	17301199976
Manometer 0-10 bar GL	Gasleitung	17301199975
Externer Temperatursensor	PMS3000	17302199995
Autoladeadapter PMS3000	PMS3000	17302199998
O-Ring Fett KTW	Prüfkörper L / Prüfkörper M	17301199974
Zubehörkoffer leer	Ersatz	17301199973

Tabelle 1: Zubehörkoffer ZBK

Gashausanschluss-Zubehör

Für die Gashausanschlüsse steht separates, zur Prüfung von Gashausanschlüssen optimiertes Zubehör zur Verfügung.

Prüfkörper M

Adapter Prüfkörper M G1

Adapter Prüfkörper M G2

Manometer 0-10 bar

Hakenschlüssel DN 60

Bild 2: PSR-Zubehör

Zubehör Gashausanschluss

Prüfkörper M	Gashausanschluss	17301199991
Adpater Prüfkörper M G1¼"	Gashausanschluss	17301199994
Adpater Prüfkörper M G1½"	Gashausanschluss	17301199993
Adpater Prüfkörper M G2"	Gashausanschluss	17301199992
Hakenschlüssel DN 60	Prüfkörper	17301199971
Manometer 0-10 bar	Gashausanschluss	17301199970

Tabelle 2: Gashausanschluss Zubehör

Prüfstandrohr

Bei den W400-2, Teil 16 Dichtheitsprüfungen wird das Prüfstandrohr (PSR) zum Befüllen, Spülen und während der Dichtheitsprüfung eingesetzt. Dabei wird das Standrohr auf einen Hydranten DN 80 aufgesetzt. Es steht ein Anschluss Storz C zum Befüllen und ein Anschluss 2,5 " zur Aufnahme des UNION-Prüfkörpers L zur Verfügung. Zusätzlich kann über eine Probeentnahme mit Flammrohr eine Wasserprobe zur Untersuchung der Wasserqualität entnommen werden.

Vorteile

- Schneller und einfacher Auf- und Abbau einer Dichtheitsprüfung W400-2, Teil 16
- Keine Dichtheitsprobleme an Anschlussübergängen
- Baustellengerechter, robuster Aufbau

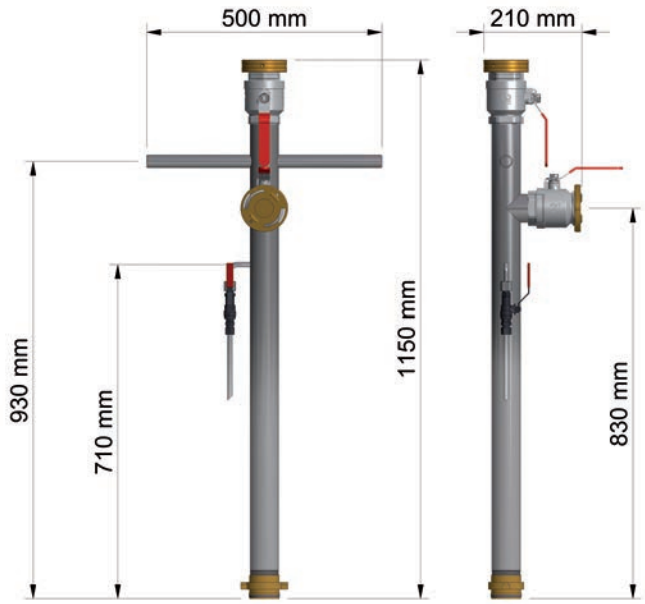

Bild 3: Prüfstandrohr

Technische Daten

Abmessung B x H x T [mm]	500x1150x210
Gewicht	15 kg
Hydrantenanschluss	DN 80
Füllanschluss	Storz C
Prüfanschluss	2,5"
Druckstufe	PN 16

Tabelle 3: Technische Daten Prüfstandrohr

WIR MESSEN GASE

Über UNION Instruments

Die 1919 gegründete UNION Instruments GmbH ist ein Spezialanbieter messtechnischer Geräte in den Bereichen Kalorimetrie und Gaszusammensetzung. Sowohl Biogaserzeuger, die chemische Industrie sowie Energie- und Wasserversorger gehören zum Anwender- und Kundenkreis. Das Unternehmen mit Hauptsitz in Karlsruhe hat eine Niederlassung in Lübeck.
Mit ca. 30 internationalen Distributoren operiert UNION Instruments weltweit. Zum Kerngeschäft gehören einerseits Entwicklung und Fertigung sowie andererseits Wartung, Service und Support.

Unsere Serviceleistungen

Support

Die **UNION–Hotline** hilft schnell und unkompliziert dringende Fragen zu lösen. Durch die Kommunikation über TEAM-VIEWER lassen sich Probleme weltweit in Minuten beheben.

Original-Ersatzteile

Ersatzteile der Originalgeräte sind bei den meisten Produkten werkseitig verfügbar und innerhalb weniger Stunden zum Versand bereit.

Software

Zum Auslesen von Mess- und Kalibrierdaten steht unseren Kunden eine gerätespezifische Software zur Verfügung. Neben der grafischen Darstellung der Messdaten ist ihr Export in verschiedenen Formaten möglich.

Schulung

UNION bietet INHOUSE- oder VOR-ORT-Schulungen zur Installation, Benutzung und Wartung von Geräten an. Die Schulungen werden individuell auf die Kundenbedürfnisse abgestimmt.

Reparaturservice

UNION bietet direkt und über Distributoren einen weltweiten Reparatur-Service an, der die Überprüfung, Wartung und Instandsetzung von Geräten und Systemen umfasst.

Zertifizierungen

UNION hat seit 20 Jahren ein ISO9001-System; die Produkte sind ATEX und UL/CSA zertifiziert.
Der Arbeitsschutz mit **„Sicher mit System“** gehört zu den Leitfäden der Firmenpolitik.

Engineering

Den Stand der Technik, den UNION in den letzten Jahrzehnten erarbeitet hat, erstreckt sich über viele Marktsegmente. Daher kann auf ein großes Spektrum von Lösungsansätzen zurückgegriffen werden.

Kalibrierung

UNION bietet im Rahmen von Wartung und Service die Validierung und Re-Kalibrierung von Messgeräten gegen eichamtliche und/oder rückführbare Normale an.

www.union-instruments.com

UNION Instruments GmbH ■ Zeppelinstraße 42, 76185 Karlsruhe, Germany
Telefon: +49 (0) 721-68 03 81 0 ■ Telefax: +49 (0) 721-68 03 81 33
E-Mail: info@union-instruments.com